ARUNA

АРХИТЕКТУРА СВЕТА

Светильник светодиодный

ARUNA DOT

S1

Паспорт

EAC

1. Основные сведения об изделии и технические данные

1.1. Светильник ARUNA DOT предназначен для архитектурно – художественного освещения зданий, общественных пространств и т.п.

1.2. Светильник соответствует требованиям ТР ТС 020/2011, ТР ЕАЭС 037/2016.

1.3. Основные технические характеристики представлены в Таблице 1 (измерения произведены при номинальном напряжении питания 24 В). Измерения светотехнических характеристик произведены на гониофотометре в соответствии с методами испытаний, изложенными в ГОСТ 34819-2021.

Таблица 1

Модификация	S1
Потребляемая мощность*, Вт	2
Номинальное напряжение питания постоянного тока, В	24
Класс защиты от поражения электрическим током	III
Коэффициент пульсации светового потока*, %, не более	10
Индекс цветопередачи, Ra	80
Общий световой поток светильника*,**, лм	70
Световая отдача*, лм/Вт	35
Цветовая температура*, К	RGBW
Тип КСС	D120
Класс светораспределения по ГОСТ 34819-2021	П
Тип рассеивателя	прозрачный рассеиватель
Вид климатического исполнения	У1
Температура эксплуатации, °С	-45 +40
Степень защиты IP	66
Габаритные размеры, ДхШхВ, мм	43x43x16
Максимальная расчетная площадь светильника, подвергающаяся воздействию ветра, $м^2$	0,0006
Масса, кг	0,15
Протокол управления	DMX512

*Характеристики могут изменяться в пределах ±10%.

** Уточненные значения светового потока светильника указаны в ies-файлах.

1.4. Производитель имеет право без предварительного уведомления покупателя вносить изменения, не влияющие на безопасность, в конструкцию, комплектацию или технологию изготовления светильника с целью улучшения его технических характеристик.

1.5. Общий вид и габаритные размеры показаны на рис.1

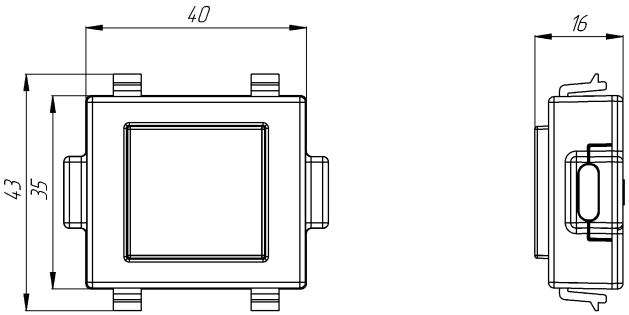

Рис.1. Габаритные размеры

2. Комплектность поставки

Светильник – 1 шт.

Паспорт – 1 шт.

Упаковка – 1 шт.

3. Правила и условия безопасной эксплуатации

3.1. Все работы по монтажу, замене, подключению светильника и техническом обслуживании должны проводиться только при отключенном питающем напряжении.

3.2. Светильники по требованиям безопасности соответствуют ГОСТ IEC 60598-1 и ГОСТ IEC 60598-2-3.

3.3. Монтаж и эксплуатация светильника должна производиться в соответствии с настоящим паспортом, а также «Правилами технической эксплуатации электроустановок потребителей электрической энергии».

3.4. Замена установленного в этом светильнике источника света должна производиться только изготовителем или его сервисными службами.

3.5. Эксплуатация светильника с поврежденной светопропускающей оболочкой не допускается. Замена светопропускающей оболочки должна производиться только изготовителем или его сервисными службами.

3.6. Внешний кабель питания светильника при повреждении должен быть заменен только изготовителем или его сервисной службой.

3.7. Подключение питания к светильнику осуществлять при помощи специализированного коннектора совместимого с данным светильником, обеспечивающего защиту и герметичность.

ЗАПРЕЩАЕТСЯ:

1. Эксплуатация с повреждённой изоляцией проводов и мест электрических соединений, в том числе с любыми механическими повреждениями.
2. Применение диммирующих устройств, предварительно не согласованных с производителем.
3. Проведение технического обслуживания светильников, подключенных к сети электропитания.
4. Внесение любых изменений в конструкцию светильников (например установка на светильники всевозможных распределительных боксов и элементов, крепления к нему кабельных каналов и лотков, нештатных креплений и оснастки, кабелей и устройств управления, не предусмотренных производителем и т.п.).
5. Эксплуатация в условиях нарушения параметров климатического исполнения, указанных в таблице 1.
6. Применение химически активных веществ, абразивных средств и материалов при техническом обслуживании.

4. Правила и условия монтажа

Для установки светильника необходимо произвести следующие операции:

4.1. Распаковать светильник, убедится в его целостности и комплектности.

4.2. Закрепить кронштейн в месте установки.

4.3. Подсоединить сетевые провода согласно схеме на рис. 2, обеспечив степень защиты не ниже IP66.

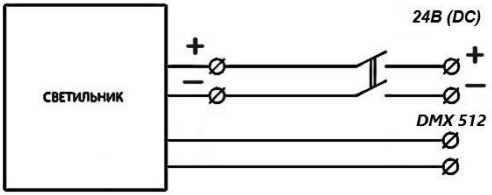

Рис.2. Схема подключения светильника

Таблица 2

Назначение контакта	Цвет провода
«+» питания	красный
«-» питания/общий	черный
DMX A	зеленый
DMX B	синий
Pin – назначение адреса	желтый

4.4. Обязательно учитывать маркировку проводов при их подключении. В случае отсутствия маркировки, см. таблицу 2.

4.5. Зафиксировать (защелкнуть) светильник в кронштейн.

4.6. Убрать защитные пленки при наличии.

5. Возможные неисправности и меры, которые следует предпринять при их обнаружении.

Характер неисправности	Вероятная причина	Метод устранения
Светильник не включается	Плохой контакт соединения проводов	Обеспечить хороший контакт
	Неверное подключение проводов	Проверить правильность соединения
	Отсутствие напряжения в сети	Проверить питающую сеть и обеспечить номинальное напряжение
	Неисправность светильника	Обратиться к поставщику
При сохранении вышеперечисленных неисправностей – обратитесь к производителю или к дилеру для проведения диагностики.		

6. Правила хранения и транспортирования

6.1. Условия хранения светильника в упаковке изготовителя в части воздействия климатических факторов должны соответствовать условиям хранения 2 по ГОСТ 15150 и ГОСТ 23216. Температура окружающего воздуха от минус 50 °С до плюс 40 °С). Хранение допускается в условиях, исключающих воздействие влаги, нефтепродуктов и агрессивных химических сред, на расстоянии не менее одного метра от отопительных и нагревательных приборов.

6.2. Светильники транспортируются в упаковке любым крытым видом транспорта. Во время погрузки, транспортирования и выгрузки светильников с транспортного средства должны быть приняты меры защиты светильников от механических повреждений и непосредственного воздействия нефтепродуктов, агрессивных сред и атмосферных осадков.

6.3. Условия транспортирования в части воздействия механических факторов должны соответствовать условиям С по ГОСТ 23216. При транспортировании автомобильным транспортом на расстояние свыше 1000 км, но менее 3000 км условия транспортирования должны соответствовать условиям ОЛ.

6.4. Условия транспортирования в части воздействия климатических факторов должны соответствовать условиям хранения 5 по ГОСТ 15150 (температура окружающего воздуха от минус 60°С до плюс 50°С).

6.5. При перевозке и осуществлении погрузочно-разгрузочных работ необходимо следовать требованиям манипуляционных знаков, нанесенных на упаковку.

7. Утилизация

7.1. Выработавший свой срок службы светильник относится к отходам IV класса опасности (малоопасные).

7.2. После окончания срока службы светильника его необходимо сдать в специализированную организацию, имеющую лицензию на осуществление деятельности по утилизации опасных отходов.

8. Гарантийные обязательства

8.1. Срок службы светильников составляет 10 лет при условии соблюдения требований действующей эксплуатационной документации.

8.2. Гарантийный срок эксплуатации светильника составляет 60 месяцев со дня продажи покупателю. В случае неисправности светильника в течение гарантийного срока производитель обязуется провести безвозмездный ремонт или замену светильника при соблюдении покупателем условий хранения, транспортирования, монтажа и эксплуатации светильника, описанных в настоящем паспорте.

8.3. Для ремонта или замены светильника в период гарантийного срока требуется предоставить рекламацию с указанием условий, при которых была выявлена неисправность, и предъявить само изделие с Паспортом Производителю или авторизованному им сервисному центру.

8.4. Гарантия не распространяется на следующие случаи:
- наличие механических повреждений;
- отсутствие настоящего паспорта;
- воздействие на светильник химически активных веществ;
- воздействие на светильник абразивных средств и материалов;
- проведение ремонта светильника покупателем или третьими лицами, кроме авторизованных производителем.
- нарушение условий хранения, транспортирования и эксплуатации светильника.

8.5. Гарантийный срок начинает исчисляться с даты реализации изделия от производителя.

9. Свидетельство о приемке

9.1. Расшифровка серийного номера

Уполномоченное изготовителем лицо: ООО «АРУНА», Россия
420100, Россия, РТ, г. Казань, пр-кт Победы, д 139А, корп. 1, помещение 1005
www.aruna-led.ru
E-mail: info@aruna-led.ru

Дата выпуска_____

Заводской номер_____

ОТК_____ М.П.